## Staubsauger #CWR-10 (4W) #110495B

pure¹¹-Nr.: 1111107, Marke: Tiger-Vac

### Eigenschaften

- Marke: Tiger-Vac
- Art Staubsauger: Naß-/Trockensauger
- Antistatisch
- ESD-Eigenschaften
- Tuchfilter
- ULPA-Filter
- DUAL-ULPAFilter
- Filtrationssystem: 5-stufig
- Filterbeutel
- Stromspannung: 240 V
- Stromstärke in A: 5 A
- Gewicht in kg: 28,5 kg
- Alleinstellungsmerkmal: EMI/RFI-geschirmt
- Autoklavierbar
- Behälterkapazität in L (nass): 28,5 L
- Behälterkapazität in L (trocken): 28,4 L
- Breite in cm: 46 cm
- Filterbeutelkapazität in L: 19 L
- Geräuschentwicklung in dB(A): 75 dB(A)

### Empfohlene Reinraumklassen

**ISO** 4 | 5 | 6 | 7 | 8 | 9

**GMP** A/B | C | D

- Höhe in cm: 64 cm
- Länge in cm: 61 cm
- Leistung in Watt: 1.050 W
- Luftstrom in m³/h: 189 m³/h
- Material Gehäuse: Edelstahl
- Motor: Einphasiger Bypass-Motor
- Netzkabel Länge in cm: 1.006 cm
- Netzkabel Typ: European Plug

### Material

-

### Verpackung

- STK

## Produktvarianten

**pure¹¹-Nr.: 1111107, Staubsauger #CWR-10 (4W) #110495B**

Naß-/Trockensauger / VE: STK

Tiger-Vac®

EMI®

# BEDIENUNGSANLEITUNG

## MODELL CWR 8/ 10/ 15 / 25 (FÜR 230 V MODELLE)

## INDUSTRIELLE STAUBSAUGER-REINIGUNGSSYSTEME ULPA/HEPA

## FÜR NAßEN UND TROCKENEN AUFFANG

## IN VERSCHMUTZUNGSEMPFINDLICHER UMGEBUNG

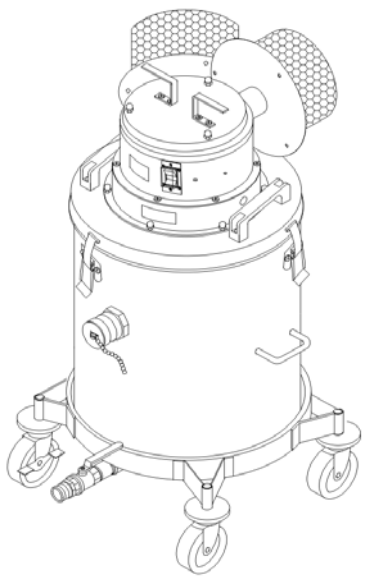

CWR-10 (4W)

**UM SICHER ARBEITEN ZU KÖNNEN,**

**BITTE LESEN SIE SORGFÄLTIG DIE FOLGENDE BEDIENUNGSANLEITUNG,**

**BEVOR SIE DAS EMI STAUBSAUGER-REINIGUNGSSYSTEM BEDIENEN**

**BITTE DIESE BEDIENUNGSANLEITUNG FÜR SPÄTEREN GEBRAUCH BEWAHREN**

CE

# INHALTSVERZEICHNIS


1.0 ÜBERPRÜFUNG ..... 3

2.0 ANMERKUNGEN ZUM GEBRAUCH UND PRÜFUNGSVERFAHREN .... 3

2.1. ANWEISUNGEN ZUR ERDUNG ..... 4

2.2. TESTEN DES PRÜFERS AUF DURCHGANG ..... 5

2.3. PRÜFUNG AUF DURCHGANG ..... 5

2.4. WICHTIGE SICHERHEITSMAßNAHMEN ..... 6

3.0 FILTRIERSYSTEM ..... 8

4.0 BEDIENUNG ..... 9

4.1. TROCKENER AUFFANG ..... 9

4.2. NAßER AUFFANG ..... 10

5.0 PFLEGE UND INSTANDHALTUNG ..... 11

5.1. REINIGUNG NACH GEBRAUCH ..... 11

5.2. LAGERUNG ..... 11

5.3. AUSTAUSCH VON ULPA FILTER ..... 12


Donnerstag, 25. Oktober 2007

## 1.0 ÜBERPRÜFUNG

Nach Erhalt sofort den EMI Staubsauger auspacken und nach durch Transit verursachten Beschädigungen suchen. Jeder Staubsauger wird vor Versand gründlich überprüft und getestet, so daß, falls Sie etwaige Beschädigungen feststellen, die zustellende Transportfirma verantwortlich und sofort zu benachrichtigen ist.

## 2.0 ANMERKUNGEN ZUM GEBRAUCH UND PRÜFUNGSVERFAHREN

ZULEITUNGSKABEL, FÜR 230 V MOTOREN

Müsste das Zuleitungskabel ausgetauscht werden, prüfen Sie sorgfältig den mitgelieferten Verdrahtungsplan.

**ANMERKUNG:** **Da die Farben der Drähte in der beschalteten Leitung dieses Geräts den Farbmarkierungen der Anschlußdrähte in Ihrem Stecker nicht entsprechen müssen, verfahren Sie folgendermassen:**

- der grün und gelb markierte Draht muß an denjenigen Draht des Steckers angeschlossen werden, der mit dem Zeichen E oder dem Symbol der Erde versehen ist oder grün oder grün und gelb ist.

- der blau markierte Draht muß an denjenigen Anschlußdraht angeschlossen werden, der mit dem Buchstaben N oder schwarz markiert ist.

- der braun markierte Draht muß an denjenigen Anschlußdraht angeschlossen werden, der mit dem Buchstaben L oder rot markiert ist.

**VORSICHT:** **Dieses Gerät muß geerdet sein.**

- Ein von dem Zuleitungskabel abgeschnittener Stecker ist immer wegzuwerfen!

**VORSICHT:** **Einen solchen Stecker nicht für irgenwelche andere 13A-Steckdose anderswo wegen Behrührungsgefahr gebrauchen.**

- Beim Stecker nur DIN zugelassene Sicherungen mit 13 A Nennstrom zur Auswechselung gebrauchen.

- den Stecker ohne geeigneten Sicherungshalter nicht gebrauchen.

- Beim BS1362 Stecker ist der richtige Ersatz des Sicherungshalters mit Farbenmarkierung verzeichnet.

- Ersatzsicherungshalter sind zu erhalten bei: Tiger-Vac International Inc., Montreal, Kanada,

Tiger-Vac International Inc
2020 Dagenais Blvd. West
Laval, Quebec, Canada, H7L 5W2
Tel: (450) 622-0100 Fax: (450) 625-3388
e-mail: support@tiger-vac.com

## 2.1. ANWEISUNGEN ZUR ERDUNG

**WICHTIG:** **Zum Schutz vor elektromagnetischer Interferenz des Staubsaugermotors ist der EMI Staubsauger mit einem speziell gebauten Bremsgitter ausgestattet. Der Staubsauger muß während des Betriebes geerdet sein, um ein richtiges Funktionieren des Bremsgitters zu gewährleisten. Der Benutzer trägt die Verantwortung dafür, daß die betreffende Steckdose geerdet ist.**

**VORSICHT:** **Dieses Gerät ohne eine geeignete Erdungsquelle nicht gebrauchen.**

- Dieser Staubsauger ist mit einer Schnur ausgestattet, die eine Erdungsleitung und einen Erdungsstecker beinhaltet. Der Stecker muß in eine solche Steckdose eingesteckt werden, die richtig und im Einklang mit entsprechenden Anordnungen und Vorschriften installiert und geerdet ist. Es ist sicherzustellen, daß die Sicherung / der Unterbrecher an der Schalttafel die richtige Belastbarkeit aufweist und die maximale Nennstromstärke des Staubsaugers übersteigt.

**GEFAHR:** **Ein mangelhafter Anschluß des Erdungsleiters kann Berührungsgefahr zur Folge haben. Beraten Sie mit einem qualifizierten Elektriker wenn Sie im Zweifel über die richtige Erdung einer Steckdose sind. Den mitgelieferten Stecker nicht modifizieren. Sollte dieser Stecker in die erhältliche Steckdose nicht passen, lassen Sie eine richtige Steckdose von einem qualifizierten Elektriker installieren. Kein Zwischenteil (Paßstück) sollte mit diesem Staubsauger gebraucht werden.**

## 2.2. TESTEN DES PRÜFERS AUF DURCHGANG

Jede EMI Einheit ist mit einem Durchgangsprüfer ausgestattet. Der Durchgangsprüfer muß vor jedem Gebrauch überprüft werden.

1. Drücken Sie die Krokodilklemme und verbinden Sie sie mit deren metallenem Körper. Das Licht des Durchgangsprüfers sollte aufleuchten. Ein schwaches Licht oder kein Licht deuten an, dass die Batterien auszutauschen sind oder die Einheit mangelhaft ist.

2. Es ist sicherzustellen, daß der Durchgangsprüfer richtig funktioniert, ansonsten kann eine falsche Diagnose festgestellt werden.

## 2.3. PRÜFUNG AUF DURCHGANG

**VORSICHT:** **Um das Risiko von Feuer, elektrischem Schlag oder einer Verletzung zu minimalisieren, gebrauchen Sie diese Einheit nie ohne eine geeignete Erdungsquelle.**

1. Verbinden Sie den Schlauch zur Abführung der statischen Elektrizität mit dem Ansaugenkupplungsstück, das an der vorderen Wand des Auffangbehälters angebracht ist.

2. Prüfen Sie, ob die drei Verbindungsglieder an dem Auffang-behälter richtig verschlossen sind.

3. Befestigen Sie die Krokodilklemme des Durchgangsprüfers an den Erdungsstift des Zuleitungskabelsteckers.

4. Berühren Sie beliebigen Metallteil des Staubsaugers mit der Sonde des Durchgangsprüfers. Das aufgeleuchtete Licht signalisiert guten Durchgang.

5. Gebrauchen Sie dasselbe Vorfahren wie im Schritt 4 zum Prüfen des Schlauchaggregats auf Durchgang.

Das obenangeführte Vorfahren muß vor jedem Gebrauch des Staubsaugers durchgeführt werden.

**VORSICHT:** **Diese Einheit erst dann gebrauchen, wenn alle Durchangs-prüfungen zufriedenstellend durchgeführt worden sind.**

## 2.4. WICHTIGE SICHERHEITSMAßNAHMEN

**VORSICHT:** **Folgende Sicherheitsmaßnahmen müssen getroffen werden, wenn der Staubsauger zum Auffang von giftigen oder gefährlichen Substanzen so wie Asbest, Silizium, Blei, Pestiziden, usw. gebraucht wird:**

1. Der Staubsauger muß mit einem äusseren HEPA/ULPA-Filter ausgestattet werden.

2. Um den Motor vor Verschmutzung zu schützen, wird es empfohlen, ein inneres HEPA/ULPA-Filter in das EMI Staubsauger-Reinigungs-system einzubauen.

3. Der Staubsauger sollte nur von Personen bedient und gewartet werden, die mit geeigneter Schutzkleidung und einem Atemgerät ausgestattet worden sind. (Siehe Anweisungen auf der Etikette).

4. Das angesammelte Material ist auf eine verantwortungsbewußte Weise abzulagern. Bitte den Regierungsanordnungen bezüglich Ablagerung von gefährlichen Materialen Folge zu leisten.

**ANMERKUNG:** **Mögliche Gesundheitsrisiken, die mit Gebrauch dieses Staubsaugers zum Auffang von Asbest und anderen gefährlichen Substanzen verbunden sein dürften, sind nicht untersucht worden.**

**VORSICHT:** **Um das Risiko von Feuer, elektrischem Schlag und Verletzung zu beschränken:**

1. Den Staubsauger nie verlassen, wenn der Stecker an die Steckdose angeschlossen ist. Stecker aus der Steckdose herausziehen, wenn der Staubsauger nicht gebraucht wird oder gewartet werden soll.

2. Den Staubsauger nie als Spielzeug gebrauchen. Aufsicht wird erfordert, wenn der Staubsauger von Kindern oder nahe den Kindern bedient wird.

3. Nur auf die Art und Weise gebrauchen, die in dieser Anleitung beschrieben ist. Nur mit empfohlenem Zubehör gebrauchen.

4. Nicht gebrauchen, wenn das Zuleitungskabel oder der Stecker beschädigt worden sind. Sollte der Staubsauger nicht wie erwartet funktionieren, fallen gelassen, beschädigt, draußen gelassen oder ins Wasser fallen gelassen werden, ist dieser zur Servicestelle zu bringen.

5. Nicht am Kabel ziehen oder beim Kabel tragen, das Kabel als Griff gebrauchen, das Kabel in der Tür verschliessen oder am Kabel um scharfe Kanten oder Ecken ziehen. Das Kabel nicht mit dem Staubsauger überfahren. Das Kabel von erhitzten Oberflächen fernhalten.

6. Den Stecker aus der Steckdose nicht mit dem Kabel herausziehen. Um den Stecker herauszuziehen, greifen Sie den Stecker, nicht das Kabel.

7. Den Stecker oder den Staubsauger nicht mit naßen Händen handhaben.

8. Keine Gegenstände in Öffnungen stellen. Nicht mit verstopften Öffnungen gebrauchen. Staub, Lintwolle, Haare und alle übrigen, freies Strömen der Luft verhindernden Materiale sofort beseitigen. Ungenügende Lüftung kann zur Überhitzung des Motors führen.

9. Haar, lockere Kleidung, Finger und alle Körperteile von Öffnungen und beweglichen Teilen fernhalten.

10. Keine brennenden oder rauchenden Gegenstände wie Zigaretten, Streichhölzer oder Asche, usw. auffangen.

11. Nicht ohne entsprechende Filter gebrauchen.

12. Alle Schalter abstellen bevor der Stecker aus der Steckdose herausgezogen wird.

13. Bei der Reinigung einer Treppe besonders vorsichtig sein.

14. Kein entzündbares Material oder Brennmaterial auffangen, oder nicht in Stellen gebrauchen wo solches Material vorhanden sein kann.

15. den Staubsauger nie gebrauchen, wenn das Triebwerk nicht sicher und mit allen Verbindungsgliedern an den Auffangbehälter befestigt ist.

16. Nur an richtig geerdete Wandsteckdose anschliessen. Siehe Anweisungen zur Erdung.

## 3.0 FILTRIERSYSTEM

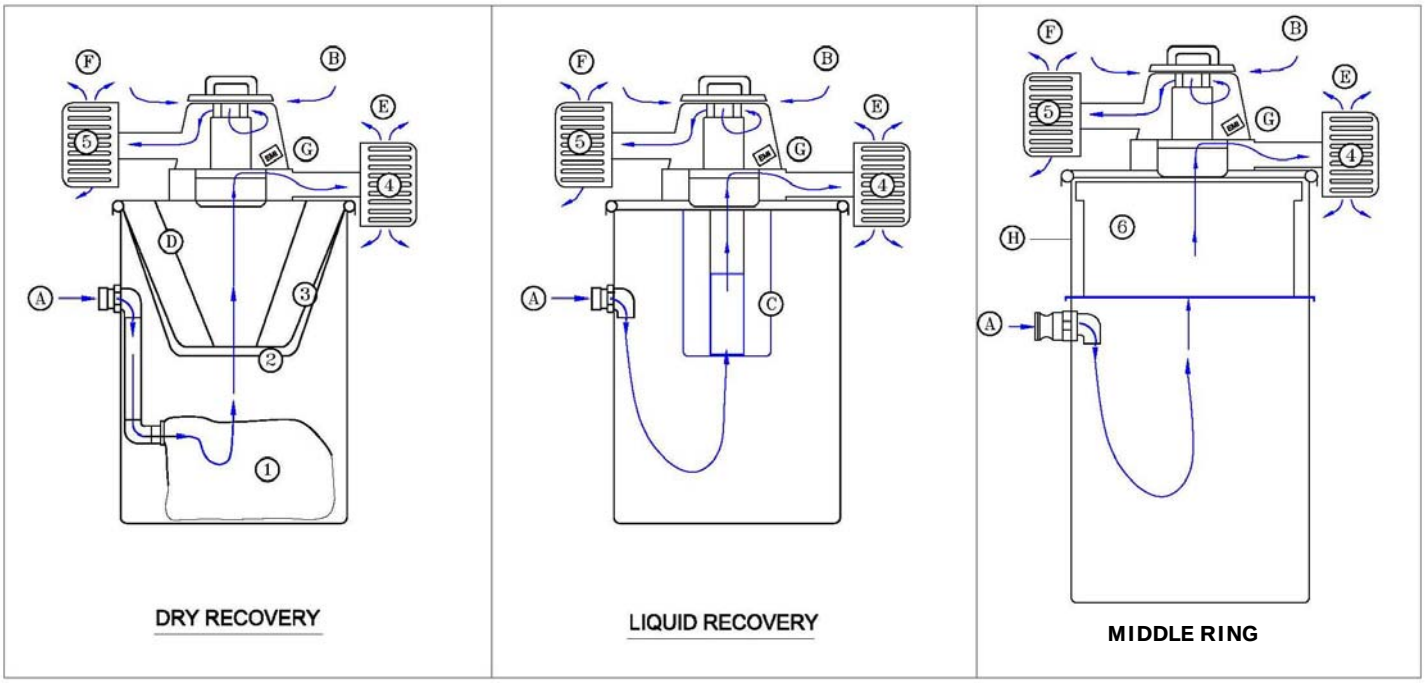


**A** Ansaugöffnung
**B** Nebenöffnung: Luft zur Kühlung des Motors
**C** Schwimmergehäuse aus rostfreiem Stahl. Schwimmer: schliesst das Saugen ab, wenn die aufgefangene Flüssigkeit die gesamte Kapazität des Behälters erschöpft.
**D** Rostfreiem Stahl Käfig für Tuchfilter
**E** Auslaß von reiner Luft
**F** Auslaß. Luft zur Kühlung des Motors
**G** EMI Bremsgitter
**H** Mittler Ring: erlaubt den Einbau eines Kohlefilter in das System zur Absorbierung von Dämpfen und Gerüchen

**FILTRIERSYSTEM**

**1.** Papierfilterbeutel: 1. Stufe der Filtration
**2.** Dralon-Filter: 2. Stufe der Filtration
**3.** Polyester-Filter: 3. Stuffe der Filtration
**4.** ULPA-Filter: 4. Stufe der Filtration, Wirksamkeit: 99.999% auf .12 microns
**5.** ULPA-Filter: Filtriert die verschmutzte Luft zur Kühlung des Motors mit einer Wirksamkeit von 99.999% auf 0.12 microns
**6.** Kohlefilter (auf Wunsch). Die Kohlefiltern sind zur Absorption von Dämpfen und Gerüchen vorgesehen.

## 4.0 BEDIENUNG

Die CWR 8/10/15/25-Geräte sind für naßen und trockenen Auffang konstruiert. Ein entsprechendes, für naßes and trockenes Auffangen geignetes Filter muß im Gerät installiert sein.

## 4.1. TROCKENER AUFFANG

1. Verschluß losmachen und das Triebwerk vom Auffangbehälter abnehmen.

2. Das PVC-Ansaugrohr innerhalb des Auffangbehälters installieren und den Papierfilterbeutel (Punkt 1) an das Paßstück anknüpfen.

3. Das Doppelstoffilter (Punkte 2 und 3) auf den Auffangbehälter installieren. Beachten Sie, daß beide Filter zusammengebunden sind und nicht getrennt werden dürfen. Versichern Sie sich, daß die Dichtung der Filter den ganzen Umfang der Auffangbehälterlippe deckt. Sorgen Sie dafür, daß es keine Flüssigkeit im Auffang-behälter gibt.

4. Prüfen Sie dass der Rostfreiem Stahl Käfig im Doppelstoffilter installiert ist

5. Sorgen Sie dafür, daß der Behälter leer und trocken ist

6. Das Triebwerk auf den Auffangbehälter setzen und den Deckel mit Verschluß an den Behälter befestigen.

7. Das Zuleitungskabel an eine **geerdete** Steckdose anschliessen.

8. Die Schutzkappe beseitigen und das Vakuumschlauchaggregat zur Ableitung von statischer Elektrizität an den Auffangbehälter befestigen.

9. Gewünschtes Zubehör an den Schlauch anbringen. Nur empfohlene und mitgelieferte Reinigungsansatzteile gebrauchen.

10. Zum Starten der Einheit den Schalter in der Position "HIGH" oder "LOW", wie gewünscht, drücken.

11. Zum Abstellen der Einheit den Schalter in der Position "OFF" drücken. Wenn nicht im Gebrauch, den Netzstecker des Zuleitungs- kabels herausziehen.

## 4.2. NAßER AUFFANG

**VORSICHT:** **Die aufzufangende Flüssigkeit muß Zimmertemperatur haben, ansonsten könnten deren Dämpfe die Filter durchdringen und den Motor beschädigen.**

1. Verschluß losmachen und das Triebwerk vom Auffangbehälter abnehmen.

2. Das Doppelstoffilter (Punkte 2 und 3) von dem Auffangbehälter abnehmen.

3. Das PVC-Ansaugrohr innerhalb des Auffangbehälters und den Papierfilterbeutel (Punkt 1) abnehmen. Falls voll, den Filterbeutel wegwerfen, ansonsten könnte er während Gebrauchs zerrissen werden.

4. Sorgen Sie dafür, daß der Behälter leer und trocken ist.

5. Stellen Sie den Schwimmer auf den Auffangbehälter. Versichern Sie sich, daß die Dichtung der Schwimmer den ganzen Umfang der Auffangbehälterlippe deckt.

6. Das Triebwerk auf den Auffangbehälter setzen und den Deckel mit Verschluß an den Behälter befestigen.

7. Punkte 8 - 12 des Abschnitts 4.1 befolgen.

**VORSICHT:** **Den Auffangschlauch nicht völlig in die Flüssigkit untertauchen. Dies könnte einen Überfluß des Auffangbehälters infolge der Heberwirkung verursachen. Den Auffangschlauch an der Oberfläche der Flüssigkeit halten, so daß eine Mischung von Flüssigkeit und Luft angesaugt wird. Der Staubsauger kann nicht dem Zweck einer Pumpe dienen.**

**ANMERKUNG:** **Falls flüssige Lösungen aufzufangen sind, die schäumen wenn geschüttelt, muß ein Entschäumungsmittel wie das Tiger-Vac, Ersatzteil-Nummer 211701, gebraucht werden. Die vorgeschriebene Menge von Entschäumungs-mittel ist dem Auffangbehälter hinzuzufügen, damit der Schaum nicht ins Triebwerk durchdringt.**

## 5.0 PFLEGE UND INSTANDHALTUNG

### 5.1. REINIGUNG NACH GEBRAUCH

1. Den Netzstecker aus der Steckdose herausziehen.

2. Verbindungsglieder losmachen und das Triebwerk vom Auffang-behälter abnehmen.

3. Filter vom Auffangbehälter herausnehmen.

4. Das angesammelte Material in geeigneten Behälter wegwerfen.

5. Das Doppelstoffilter regelmäßig saubermachen. Ein verstopftes Filter hindert die Strömung der Luft und verringert die Leistung des Staubsaugers. Das Doppelstoffilter kann in lauwarmem Wasser gewaschen werden. Papierfiltersäcke können nicht wieder gebraucht werden, wenn voll, müssen sie weggeworfen werden.

**ANMERKUNG:** **Vergewissern Sie sich, daß das Doppelstoffilter völlig trocken ist, bevor es wieder im Staubsauger installiert wird.**

6. Nachdem jede nasse Rückgewinnung den Vakuumschlauch suspendiert, und lässt die übrige Flüssigkeit aus tropfen.

### 5.2. LAGERUNG

1. Es wird empfohlen, das Innere des Auffangbehälters zu reinigen, bevor der Staubsauger zur Lagerung abgelegt wird. Das Innere des Auffangbehälters sollte jederzeit trocken sein.

2. Das Ansaugenkupplungsstück muß mit der Schutzkappe abgeschlossen werden.

## 5.3. AUSTAUSCH VON ULPA FILTER

Das ULPA-Filter ist für das Filtrieren von sehr feinen Teilchen konstruiert. Ein verstopftes ULPA-Filter hindert die Strömung der Luft, verringert die Leistung des Staubsaugers undvb muß deswegen ausgetauscht werden.

Wir empfehlen, je nach Betriebsverhältnissen, das ULPA-Filter (Punkt 4 der Abbildung) zumindest einmal im Jahr und das Filter der Luft zur Kühlung des Motors (Punkt 5) zumindest einmal in zwei Jahren auszutauschen.

**VORSICHT:** **Falls der Staubsauger zum Auffang von giftigen Substanzen gebraucht wird, sind geeignete Schutzkleidung und der Gebrauch von einem Atemgerät notwendig, wenn das ULPA-Filtergehäuse oder andere verschmutzte Teile der Einheit gewartet werden.**

Dasselbe Verfahren ist für den Austausch beider ULPA-Filter, Punkte 4 und 5 der Abbildung, zu gebrauchen.

1. Den Netzstecker aus der Steckdose Herausziehen.

2. Die drei Sechskantschrauben abschrauben, die das zylindrische ULPA-Gehäuse an die Platte Festhalten.

3. Das ULPA-Gehäuse vom Deckel trennen und das alte ULPA-Filter beseitigen.

4. Die Oberfläche der Dichtung des ULPA-Gehäuses sorgfältig auf Verschleiß und Risse prüfen. Falls mangelhaft, die Dichtung austauschen (Tiger-Vac Ersatzteil Nummer 211214).

5. Überprüfen, ob alle drei Abstandshalter aus Neopren im Inneren des ULPA-Gehäuses vorhanden sind, ansonsten wird das ULPA-Filter nicht richtig funktionieren.

6. Ein neues ULPA-Filter (Tiger-Vac Ersatzteil Nummer 211027) in das Gehäuse einführen mit der Filteröffnung nach oben, zum Deckel gerichtet.

7. Das ULPA-Gehäuse mit den drei Sechskantschrauben wieder befestigen.

8. Das verschmutzte Filter, den Regierungsanordnungen (falls vorhanden) entsprechend, wegwerfen.

# Tiger-Vac®

## DIAGRAMME ELECTRIQUE
## MODEL: CWR-8/10/15 (4W)
## MOTEUR 240V - 50/60 Hz

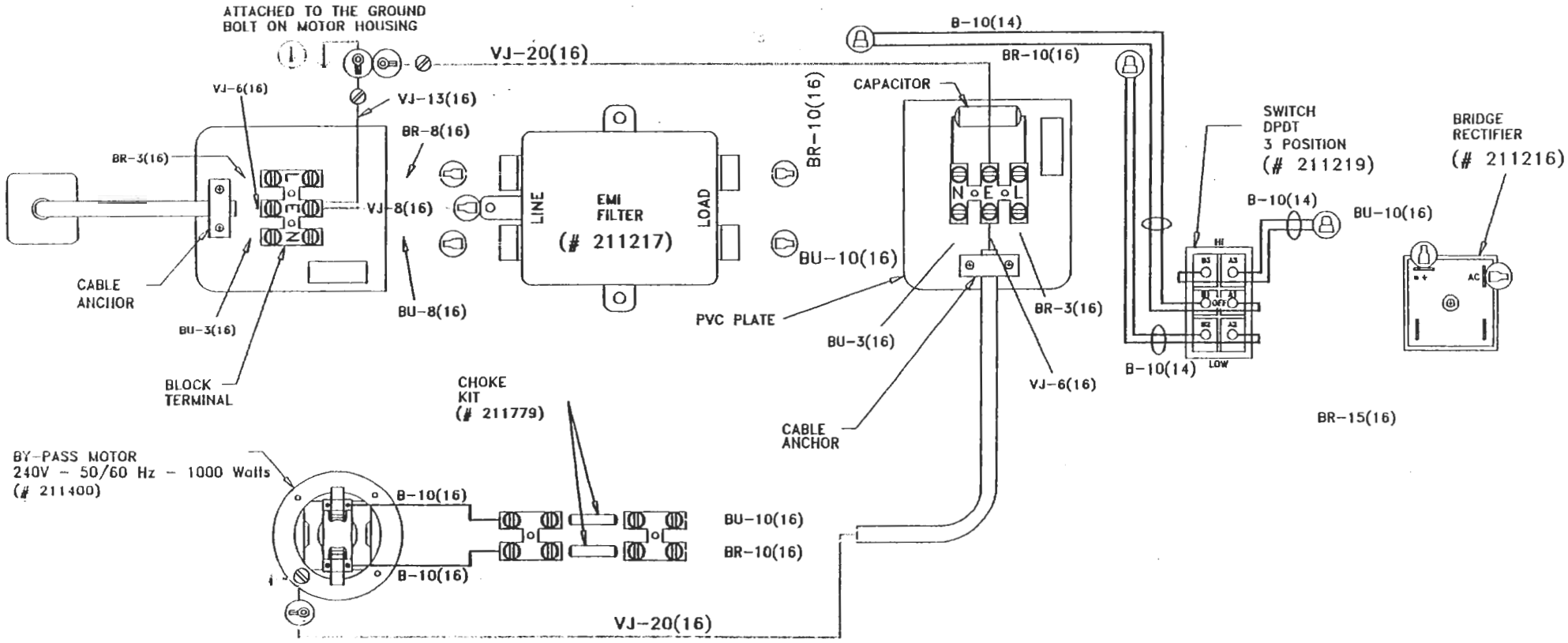


| COLOR | CODE |
|---|---|
| BLACK | B |
| BLUE | BU (NEUTRAL) |
| BROWN | BR (LINE) |
| GREEN/ YELLOW | VJ GROUND |

WIRING CODE

XX - XX (XX)

COLOR CODE — WIRE LENGTH (cm) — WIRE SIZE (AWG)

LEGEND

- SHRINK TUBING ø10 mm X 10 cm
- #10 RING TERMINAL
- CONNECTOR CAP (18-8 AWG)
- 6 mm FEMALE TERMINAL (12 AWG)

# Zwei-Jahres-Garantie

Tiger Vac garantiert, dass sein Gerät für einen Zeitraum von zwei Jahren ab Lieferdatum frei von Herstellungs- und Materialfehlern ist. Sollten innerhalb dieser Garantiezeit Mängel auftreten, wird Tiger Vac nach vorheriger Benachrichtigung innerhalb dieses Zeitraums die aufgetretenen Mängel im eigenen Ermessen entweder durch Reparatur des oder der defekten Teile oder durch Austausch des oder der Teile unter der Voraussetzung beheben, dass das Gerät an eine autorisierte Tiger Vac-Servicestelle zur Reparatur gebracht wird. In allen Fällen gehen die Hin- und Rückfrachtkosten zu Lasten des Kunden. Das Gerät wird nur gegen vorherige Mitteilung an Tiger Vac und deren entsprechende Zustimmung zurückgenommen.

Soweit nicht anderweitig festgelegt, gewährt Tiger Vac keine weiteren Garantien, weder ausdrücklich noch stillschweigend, und zu welchem Zweck auch immer. Einschließlich werden keine uneingeschränkten Garantien auf Marktgängigkeit, Eignung für einen bestimmten Zweck oder andere Garantien gewährt. All diese Garantien werden ausdrücklich abgelehnt und ausgeschlossen. Keine Partei ist der anderen gegenüber für spezielle, indirekt auftretende, Neben- oder Folgeschäden haftbar, einschließlich, jedoch nicht beschränkt auf Produktions-, Zeit- und Gewinnausfall oder andere ähnliche indirekte Verluste, die als Folge von Teilmängeln oder eines vollständigen Ausfalls, bei dem das Produkt nicht die angegebene Leistung vollbringt, auftreten können.

Durch die Behebung von Mängeln oder Defekten in oben genannter Weise und innerhalb des festgelegten Garantiezeitraums, erfüllt Tiger Vac alle Haftungsansprüche der Kunden, ob diese auf Vertrag, Nachlässigkeit oder Sonstigem beruhen, oder in Bezug auf das Gerät oder als Folge davon. Die festgelegten Rechtsmittel sind ausschließlich, und die Haftung von Tiger Vac in Bezug auf den Verkauf oder auf alles, was mit ihm in Verbindung steht, ob durch Vertrag, Schadensersatzrecht, irgendwelche Garantien oder anderen, überschreitet den Kaufpreis des Gerätes oder des Teils nicht, auf dem dieser Haftungsanspruch gründet, soweit hierin nicht ausdrücklich festgelegt.

Die Garantie deckt keine Reparaturen, die durch normalen Verschleiß, Unfälle, Nachlässigkeit, Zweckentfremdung oder Missbrauch, unsachgemäßer Installation oder eine andere als in der Betriebsanleitung beschriebenen Anwendung entstehen. Risse in Schläuchen und Kabeln sind von der Garantie ausgenommen. Die Garantie verliert ihre Gültigkeit, wenn die Motorplatte entfernt oder beschädigt wurde oder wenn Reparaturen von nicht durch Tiger Vac autorisierte Personen durchgeführt oder versucht wurden.

In einigen Ländern ist der Ausschluss von stillschweigenden Garantien oder die zeitliche Beschränkung einer stillschweigenden Garantie untersagt, so dass der oben genannte Ausschluss oder die Beschränkung stillschweigender Garantien möglicherweise nicht rechtswirksam sind. In einigen Ländern ist der Ausschluss oder die Einschränkung von Neben- oder Folgeschäden untersagt, so dass obiger Ausschluss oder die Einschränkung von Neben- oder Folgeschäden möglicherweise nicht rechtswirksam sind. Eingeschränkte Garantien gewähren spezifische, gesetzlich verankerte Rechte. Kunden können noch weitere Rechte zustehen, diese unterscheiden sich jedoch von Land zu Land.

**Tiger-Vac International Inc.**
**2020 Dagenais Blvd. West**
**Laval, QC, H7L 5W2, CANADA**
**Tel: (1) (450) 622-0100 Fax: (1) (450) 625-3388**
**Email: support@tiger-vac.com**
**Webseite: www.tiger-vac.com**