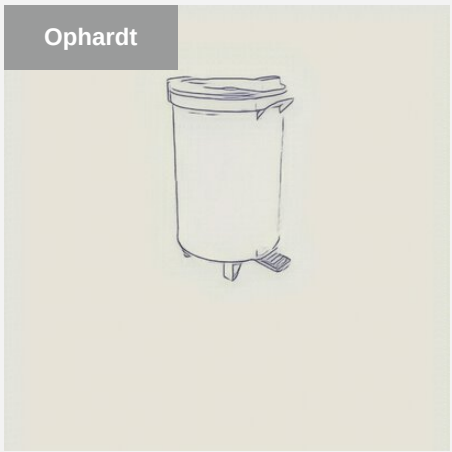

Abfallbox aus Edelstahl mit Klappdeckel für Wandmontage oder freistehend, Füllvolumen: 15 Liter

pure¹¹-Nr.: 1130733, Marke: Ophardt

Eigenschaften

- Marke: Ophardt
- Länge in mm: 318 mm
- Breite in mm: 187 mm
- Höhe in mm: 409 mm
- Volumen in l: 15 L
- Farbe: Silber
- Art Abfallsammler: Abfallsammler
- Material Reinraumaustattung: Edelstahl

Empfohlene Reinraumklassen

ISO 7 | 8 | 9

GMP C/D

Material

•

Verpackung

- STK

Produktvarianten

pure¹¹-Nr.: 1130733, Abfallbox aus Edelstahl mit Klappdeckel für Wandmontage oder freistehend, Füllvolumen: 15 Liter

Abmessungen: 318 x 409 x 187 mm (B x H x T) / VE: STK

AB 15 E

Der kompakte Abfallbehälter für enge Räume mit hygienischem Klappdeckel.
Art.-Nr. 484500

OPHARDT HYGIENE-TECHNIK GmbH
Lindenau 27 | 47661 Issum | Deutschland
Tel.: +49 (0) 28 35 18-10 | Fax +49 (0) 28 35 18-77
planer@ophardt.com | www.ophardt.com

AB 15

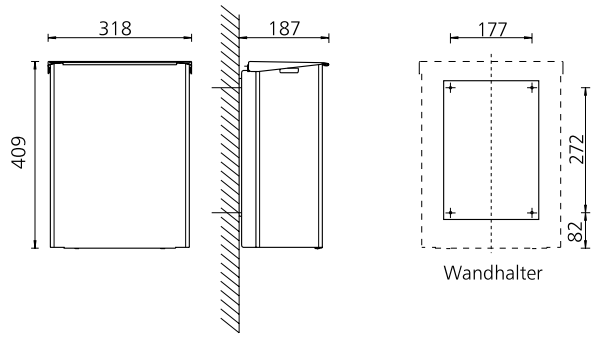

Maße in mm - Dimensions in mm

Referenzen
Krankenhäuser, Kliniken, Alten-/Pflegeheime, Arztpraxen, Gastronomie, Labore, Reha-Einrichtungen, Verwaltungen

Einsatzbeispiele
Toiletten, Waschräume, Pflege- und Untersuchungsräume

Technische Daten

Abfallbehälter-Typ:	geschlossener Abfallbehälter
Gehäuse:	Edelstahl rostfrei, geschliffen
Füllvolumen (Liter):	15 Liter
Hygienebeutel-Typ:	ohne Beutel
Montage:	Wandmontage mit 4 Schrauben und Dübeln
Reinigung:	manuelle Wischdesinfektion, nicht spülmaschinengeeignet, nicht autoklavierbar
Garantie:	5 Jahre
Abmessungen (B x H x T) in mm:	318x409x187