Papierhandtuchspender aus Edelstahl SanTRAL® Plus PTU 31 E ST für 500-600 Blatt

pure¹¹-Nr.: 1130661, Marke:

Eigenschaften

- Länge in mm: 135 mm
- Breite in mm: 278 mm
- Höhe in mm: 352 mm
- Fächer: 1
- Tücher
- Standardartikel
- Feinschliff: geschliffen-poliert
- Gewicht in kg: 3,04 kg
- Wandbefestigung

Empfohlene Reinraumklassen

ISO

GMP

pure¹¹ GmbH
Bavariafilmplatz 7 | D-82031 Grünwald
Geschäftsführung: Julian Kropp, Linda Vereycken, Lars Engeler
AG München HRB 171307

T +49 89 5589434 0
F +49 89 5589434 77
www.pure11.de
info@pure11.de

Material

•

Verpackung

- STK

Produktvarianten

pure¹¹-Nr.: 1130661, Papierhandtuchspender aus Edelstahl SanTRAL® Plus PTU 31 E ST für 500-600 Blatt

Kompatibel mit allen gängigen Papierarten / VE: STK

pure¹¹ GmbH
Bavariafilmplatz 7 | D-82031 Grünwald
Geschäftsführung: Julian Kropp, Linda Vereycken, Lars Engeler
AG München HRB 171307

T +49 89 5589434 0
F +49 89 5589434 77
www.pure11.de
info@pure11.de

SanTRAL® Plus PTU 31 E ST

Papierhandtuchspender für 500-600 Blatt, kompatibel mit allen gängigen Papierarten
Art.-Nr. 1423558

OPHARDT HYGIENE-TECHNIK GmbH
Lindenau 27 | 47661 Issum | Deutschland
Tel.: +49 (0) 28 35 18-10 | Fax +49 (0) 28 35 18-77
planer@ophardt.com | www.ophardt.com

STP PTU 31

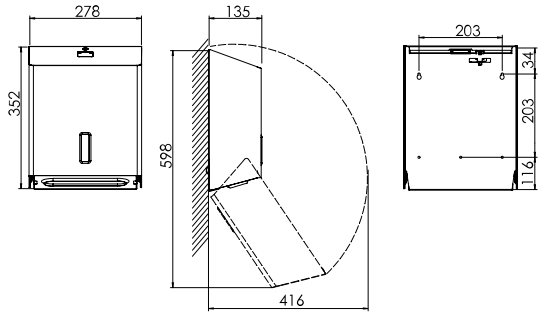

Maße in mm - Dimensions in mm

Referenzen
Flughäfen, Bahnhöfe, Schulen, Kindergärten, Hotels, Gastronomie, Großküchen, Lebensmittelverarbeitung, Justizvollzugsanstalten, Messen, Kongresszentren, Einkaufszentren, Fitness- und Sportzentren, Industrie, Labore, Verwaltungen

Einsatzbeispiele
Waschräume, Toiletten, Bäder, Pflege- und Untersuchungsräume, Küchen, Produktionsstätten

Technische Daten

Gehäuse:	Edelstahl rostfrei, geschliffen mit Anti-Fingerprint-Beschichtung (Steel Touch)
Füllmenge (Blatt):	ca. 500-600 Blatt
Papiertyp:	C-Falz, Lagenfalz, Z-Falz, ZZ-Falz, V-Falz, Zick-Zack, Multi- und Interfalz
Sichtfenster:	mit Sichtfenster
Schloss:	SanTRAL Anti-Vandalismus-Schloss, Kunststoff
Montage:	Wandmontage mit 4 Schrauben und Dübeln
Reinigung:	manuelle Wischdesinfektion, nicht spülmaschinengeeignet, nicht autoklavierbar
Garantie:	5 Jahre
Nettogewicht:	3,04 kg
Abmessungen (B x H x T) in mm:	278x352x134
Hinweis:	Vor der Verwendung neuer Füllgüter ist stets die Kompatibilität von Füllgut und Spendersystem zu prüfen, um eine einwandfreie Funktionalität zu gewährleisten.

Kompatibles Zubehör
Kit SR PTU 31
Smarte Nachrüsteinheit für PTU 31 Papierhandtuchspender — Art.-Nr. 1423656

Weitere Zubehörartikel finden Sie in unserem Online Produkt-Katalog.